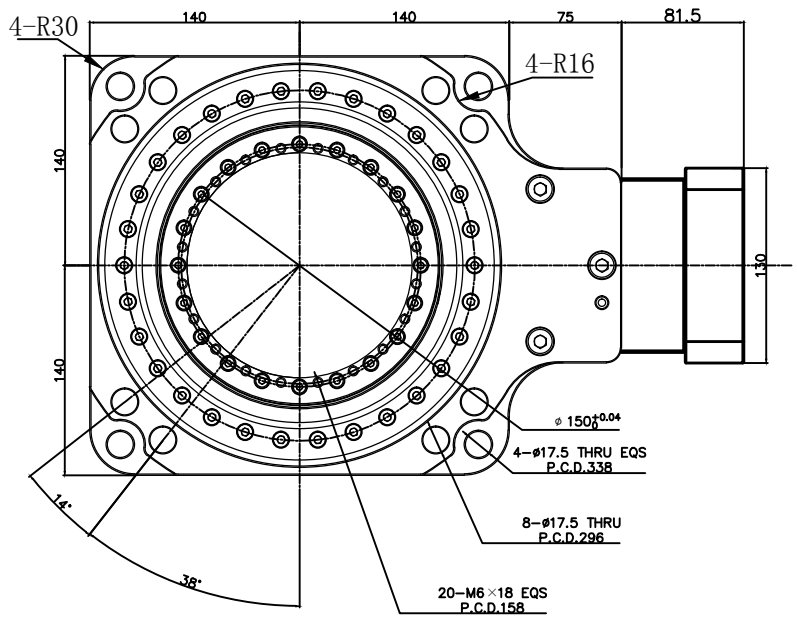

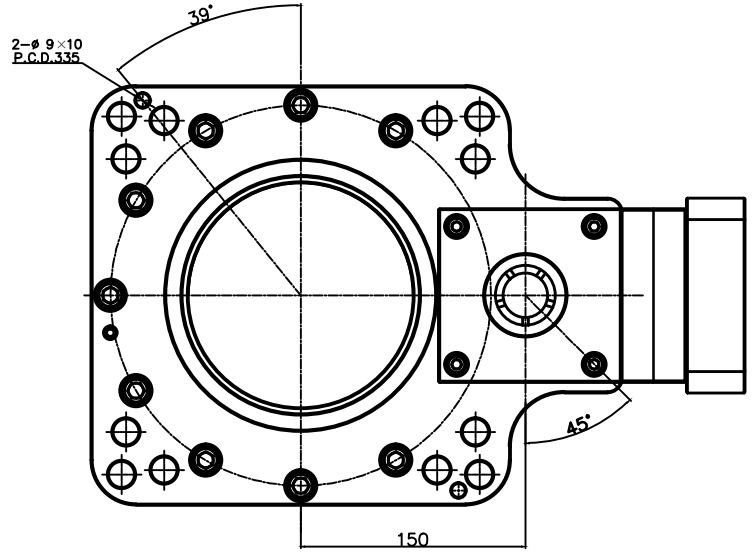

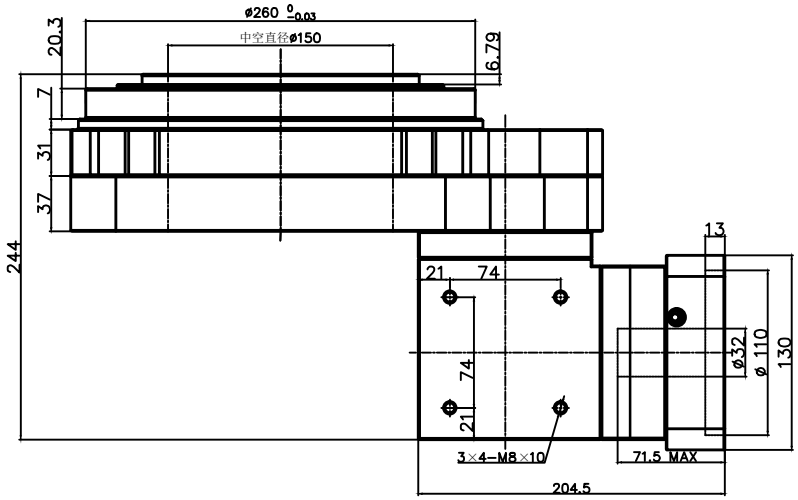

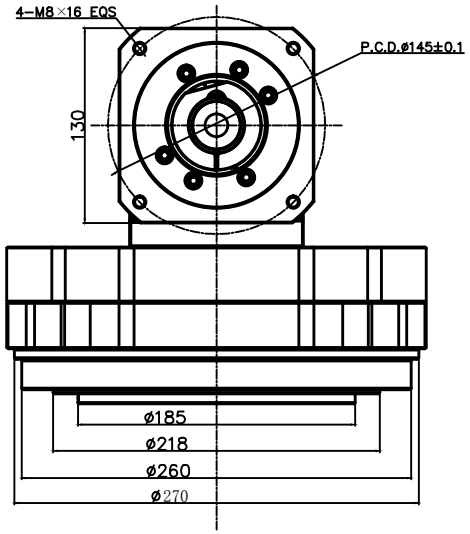

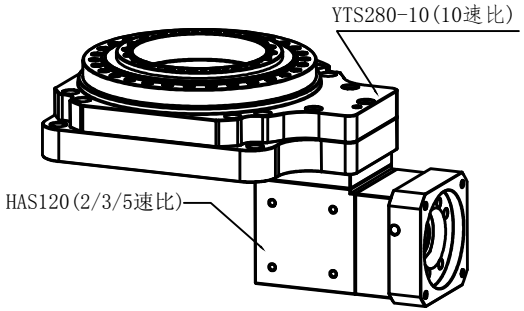

旋转平台技术参数表				
	旋转平台轴承类型	交叉滚子轴承	旋转平台平面度	0.01mm
	减速比	-	旋转平台输出端外圆跳动	0.01mm
	容许扭矩	120Nm	最大轴向负载	8000Nm
	额定输出转速	200rpm	平均寿命	20000h
	传达精度	30 arcsec	背隙	30 arcsec
	重复定位精度	10 arcsec	噪音	≤65dB

一体机总成型号	中空旋转平台	直角减速机
YTS280Z-20K	YTS280-10(10速比)	HAS120(2速比)
YTS280Z-30K		HAS120(3速比)
YTS280Z-50K		HAS120(5速比)

ITPSN

中空旋转平台
行星一体机

幅面 SIZE	单位 UNITS	重量 WEIGHT	比例 SCALE	产品型号 MODEL
A3	mm	-	1:1	YTS280Z