YTSBR060-L1-S2(14)-14-50-70-M4-34

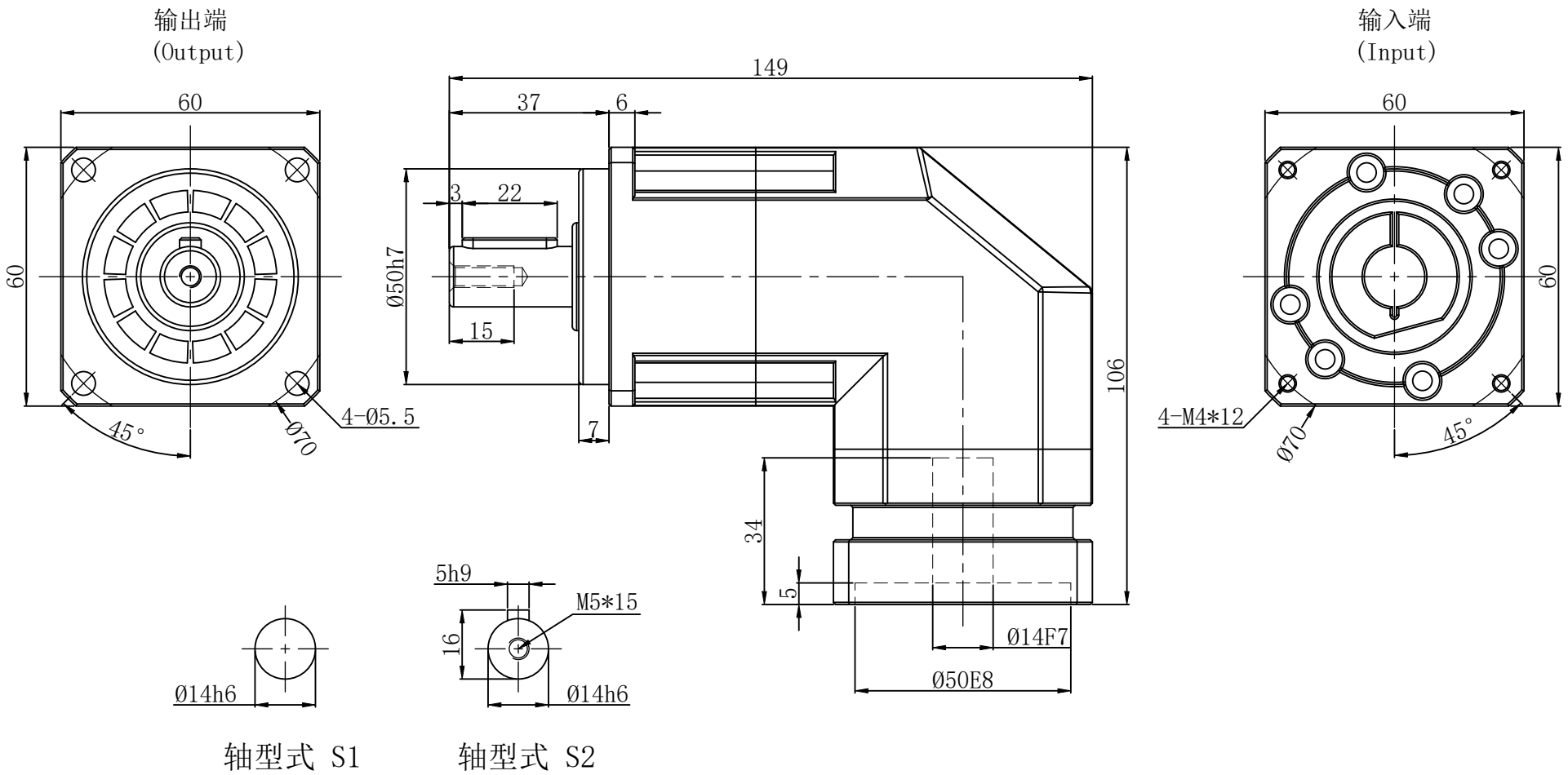

减速比	3-10	传动效率	≈97%	转动惯量	0.07～0.35Kg.cm²	行星减速机
额定输出扭矩	25-60 Nm	噪音值	≤63 dB	请注意: 1.所有数据(PDF.CAD.3D)变更时，我们不做通知。 2.具体速比的额定扭矩请参照我司样本“减速机性能资料”;“用户的实际负载扭矩”X“使用系数”≦减速机的额定扭矩，否则用户发生故障，我司概不负责；使用系数请参照我司样本。		YTSBR060-L1(单级)
最大输出扭矩	75-180 Nm	使用温度	-10℃～+90℃			
额定输入转速	5000 rpm	润滑方式	合成润滑脂(终身润滑)			
最大输入转速	10000 rpm	安装方向	任意			
超精密背隙 P0	--	防护等级	IP65			
精密背隙 P1	≦4 arcmin	使用寿命	20000h(连续运转减半)	比例		櫻田鑫自動化科技有限公司 THE YITOSN AUTOMATION TECHNOLOGY CO, LTD OF KUNSHAN
标准背隙 P2	≦6 arcmin	重量	≈2.1Kg	1:1		昆山市康莊路138號 TEL:0512-36885052 FAX:0512-36885053